DELTA DORE

Smart is the new power

Un’automazione semplice e veloce sull’esistente

Creare una deviata senza fili partendo da un’interrotta filare

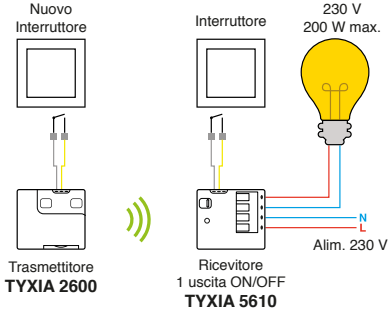

Pack Tyxia 501 • Cod. 6351407

Centralizzare il comando di tapparelle

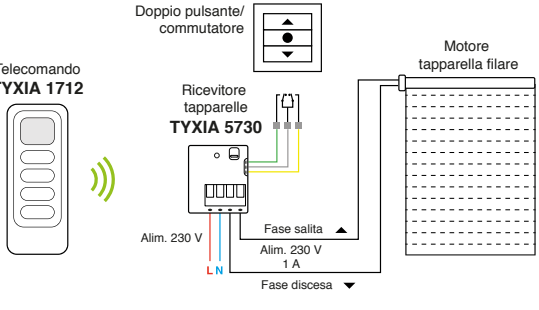

Pack Tyxia 546 • Cod. 6351416

Comandare a distanza la motorizzazione di un cancello

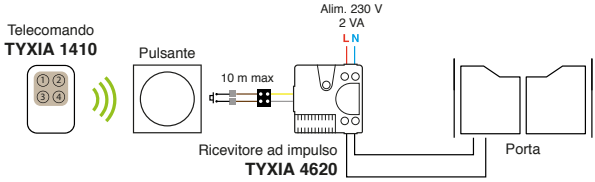

Pack Tyxia 720 • Cod. 6351396

Aggiungere un nuovo punto di chiamata senza fili per far suonare un campanello esistente

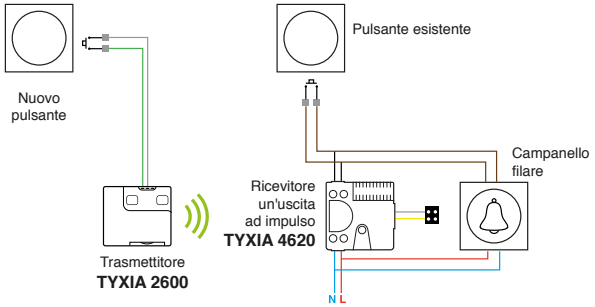

Tyxia 4620 • Cod. 6351104
+ Tyxia 2600 • Cod. 6351399

Gestione di due luci

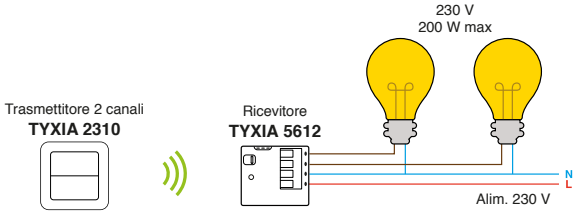

Tyxia 2310 • Cod. 6351380
+ Tyxia 5612 • Cod. 6351906

assitenza tecnica
0238591421

Per altre applicazioni, chiedi il nostro catalogo completo al tuo rivenditore

www.deltadore.it

COM 3700738 Rev2 - Janvier 2018 - Crediti foto : Fotolia/Istock - Foto non contrattuali.
Delta Dore si riserva la possibilità di modifi care le caratteristiche senza avviso preliminare.